PLANIMETRIA GENERALE PREFABBRICATO
MODELLO "S250" CON DOCCE

2,20 m ALTEZZA INTERNA

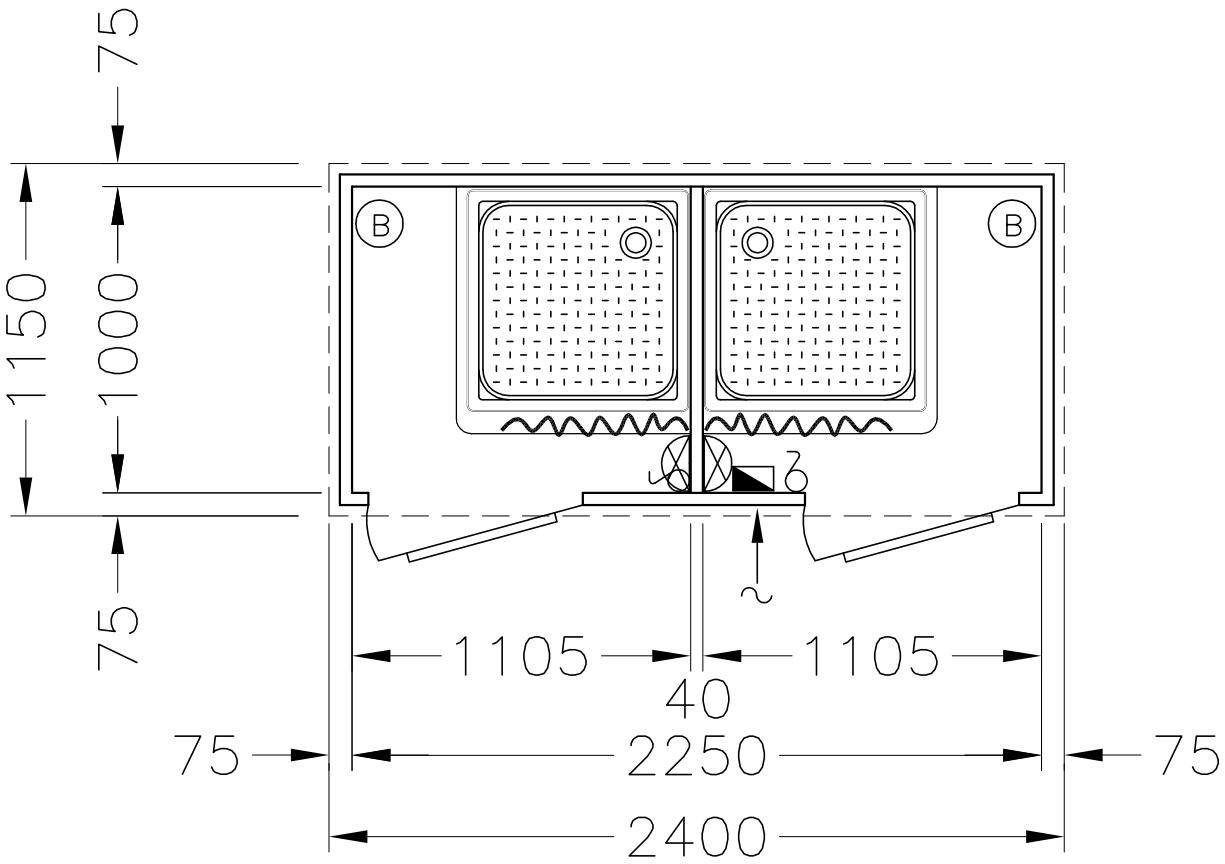

DISTINTA IMPIANTO ELETTRICO

	N°1	INGRESSO CORRENTE
	N°2	PLAFONIERE A PARETE 60 W.
	N°2	INTERRUTTORI SEMPLICI
	N°1	QUADRO ELETTRICO GENERALE CON SALVAVITA
B	N°2	BOILER ELETTRICO DA 30 LT. SPECIALE STAGNO

DIMENSIONI ESPRESSE IN MILLIMETRI