PLANIMETRIA GENERALE PREFABBRICATO

RH12 (h. int. m 2,70)

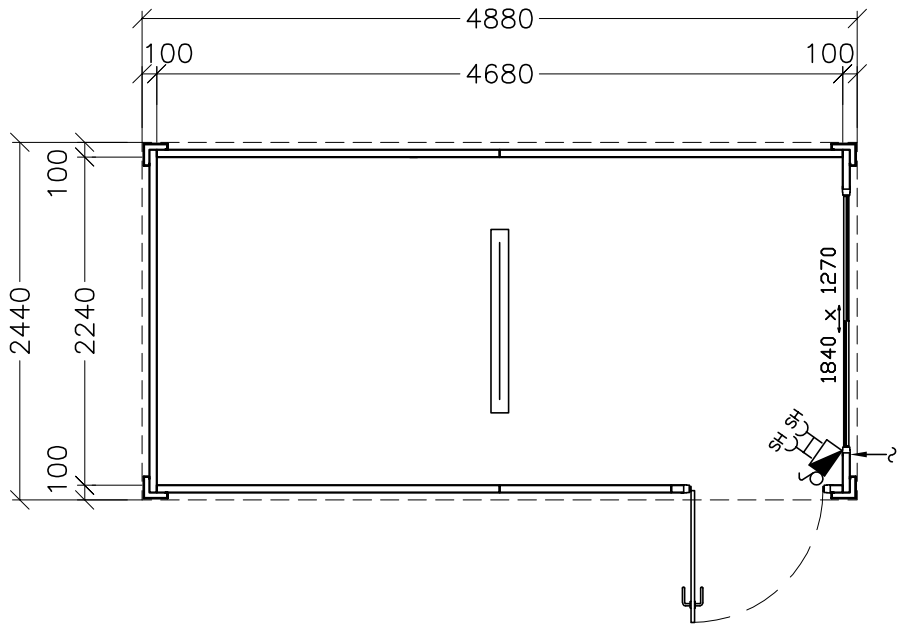

TIPICO

LEGENDA IMPIANTO ELETTRICO / CLIMATIZZAZIONE

- INGRESSO CORRENTE CON SCATOLA DI DERIVAZIONE
- INTERRUTTORE SEMPLICE
- SH SH PRESA DOPPIA BIVALENTE Schuko
- PLAFONIERA A TUBO FLUORESCENTE 1 x 36 W.
- QUADRO ELETTRICO GENERALE CON SALVAVITA

DIMENSIONI ESPRESSE IN MM.

OGGETTO – OBJECT
Planimetria generale prefabbricato monobl. tipo RH12

NEW HOUSE S.p.A. ENGINEERING
VIA DORDONE, 41 FELEGARA (PARMA) – ITALY
Tel. +39.0525.431660 – Fax +39.0525.431690
www.newhouse.it – email: info@newhouse.it

CLIENTE – CUSTOMER: MAGAZZINO (RENT HOUSE)
DISEGNO – FILE: RH12–PLAN

OFFERTA – BID N°	ORDINE – ORDER N°	COMMESSA – JOB N°	SCALA – SCALE	FORMATO – PAGE	Azienda regime di qualità UNI EN ISO 9001/2000 Registrazione n° 1581-A
			1:50	A4	

REVISIONI – DRAWING ISSUE RECORD

DATA DATE	n°	REDATTO PREDARATED	VERIFICATO CHEKED	OGGETTO DELLA REVISIONE REVISION SUBJECT
12/10/12	0	CV	BC	EMISSIONE PER APPROVAZIONE
	1			
	2			
	3			
	4			

NOTE PER L'ESECUZIONE TOLLERANZE: 2 ± mm PENDENZE: 1 ± %

Il presente disegno è di propietà di New House S.p.A. Non può essere copiato, riprodotto o mostrato a terzi senza nostra approvazione scritta.
New House S.p.A. perseguirà a norme di legge l'uso non autorizzato del presente disegno.
This drawing is the property of New House S.p.A. Any copy, reproduction and/or distribution without New House approval is unlawful.
New House S.p.A. will protect its rights according to current rules for any unauthorized use of this drawing

PERCORSO: \\sbs–2000\users\carpana\carpana\1–locazione\locazione 21–12–2006 (bernardi)\9–sito internet new house\moduli base\rh12