PLANIMETRIA GENERALE PREFABBRICATO
RH6 DS (Servizio per disabili)
-h. int. m 2,70-

TIPICO

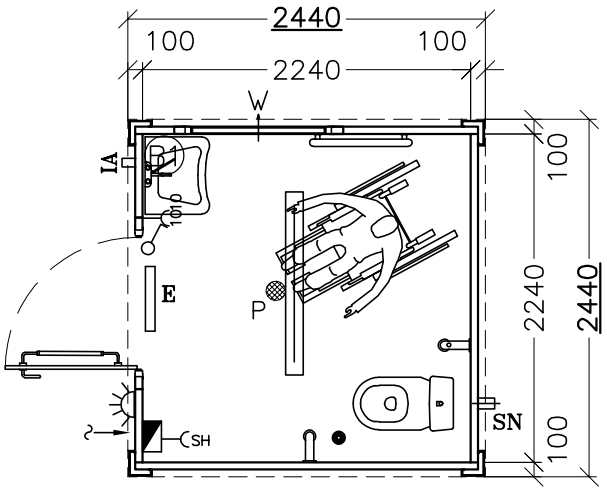

LEGENDA

- INGRESSO CORRENTE CON SCATOLA DI DERIVAZIONE
- INTERRUTTORE SEMPLICE
- SH PRESA SHUKO
- 10 PRESA 10 A.
- PLAFONIERA A TUBO FLUORESCENTE 1 x 36 W.
- QUADRO ELETTRICO GENERALE CON SALVAVITA
- SIRENA D'ALLARME PER SERVIZIO DISABILI
- PULSANTE ROSSO CON AUTORITENUTA CON SBLOCCO A ROTAZIONE (PULSANTE D'EMERGENZA)
- B1 BOILER ELETTRICO DA LT. 10
- SN SCARICO ACQUE NERE, ø 110 MM.
- IA INGRESSO ACQUA, TUBO POLIPROPILENE 1/2"

SCARICHI E ADDUZIONI

- SN SCARICO ACQUE NERE CON TAPPO, ø 110 MM.
- IA INGRESSO ACQUA, TUBO POLIPROPILENE 1/2"–3/4"
- P PILETTA

DIMENSIONI ESPRESSE IN MM.

OGGETTO – OBJECT: Planimetria generale modulo serv. RH6 D

NEW HOUSE S.p.A. ENGINEERING
VIA DORDONE, 41 FELEGARA (PARMA) – ITALY
Tel. +39.0525.431660 – Fax +39.0525.431690
www.newhouse.it – email: info@newhouse.it

CLIENTE – CUSTOMER: MAGAZZINO
DISEGNO – FILE: RH6DS–PLAN

OFFERTA – BID	N° ORDINE – ORDER N°	COMMESSA – JOB	N° SCALA – SCALE	FORMATO – PAGE	Azienda regime di qualità UNI EN ISO 9001/2000 Registrazione n° 1991-A
			1:50	A4	

REVISIONI – DRAWING ISSUE RECORD

DATA DATE	n°	REDATTO PREDARATED	VERIFICATO CHEKED	OGGETTO DELLA REVISIONE REVISION SUBJECT
08/08/12	0	CV	BS	EMISSIONE PER APPROVAZIONE
	1			
	2			
	3			
	4			

NOTE PER L'ESECUZIONE TOLLERANZE: 2 ± PENDENZE: 2 ± UNITA' DI MISURA: QUOTE: [mm] [°] ANGOLI:

Il presente disegno è di propietà di New House S.p.A. Non può essere copiato, riprodotto o mostrato a terzi senza nostra approvazione scritta.
New House S.p.A. perseguirà a norme di legge l'uso non autorizzato del presente disegno.
This drawing is the property of New House S.p.A. Any copy, reproduction and/or distribution without New House approval is unlawful.
New House S.p.A. will protect it's rights according to current rules for any unauthorized use of this drawing

PERCORSO: \\sbs–2000\users\carpana\carpana\1–locazione\locazione 21–12–2006 (bernardi)\9–sito internet new house\moduli base\ho